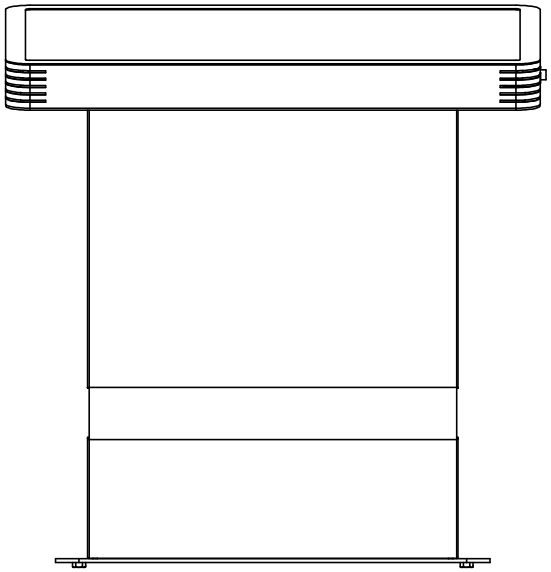

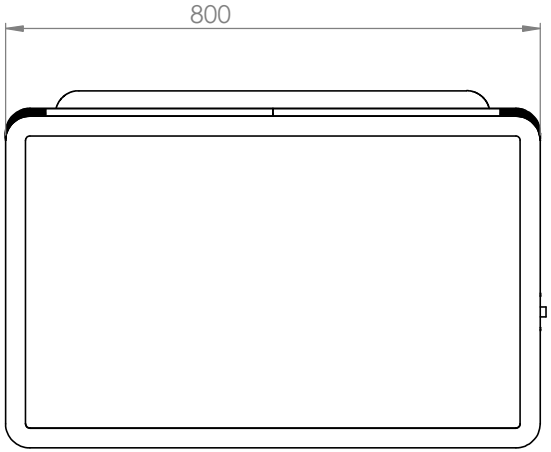

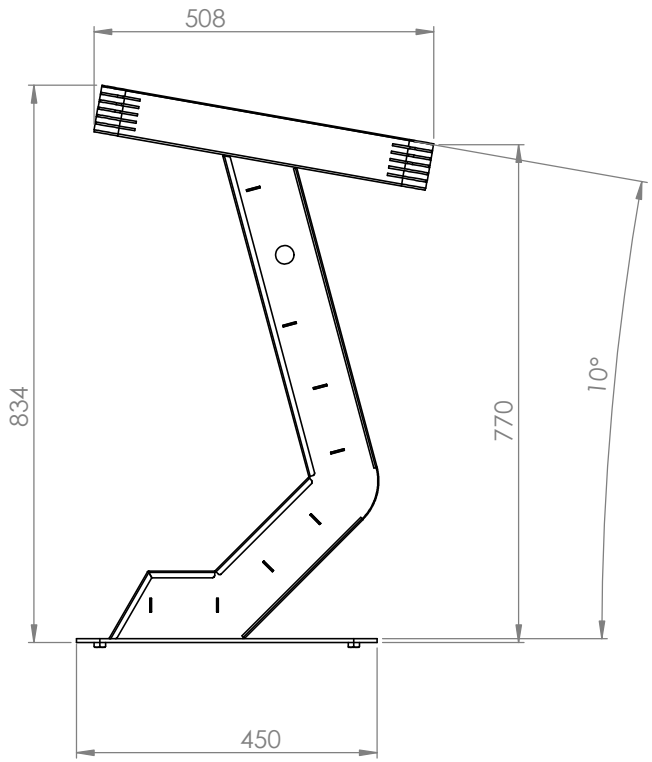

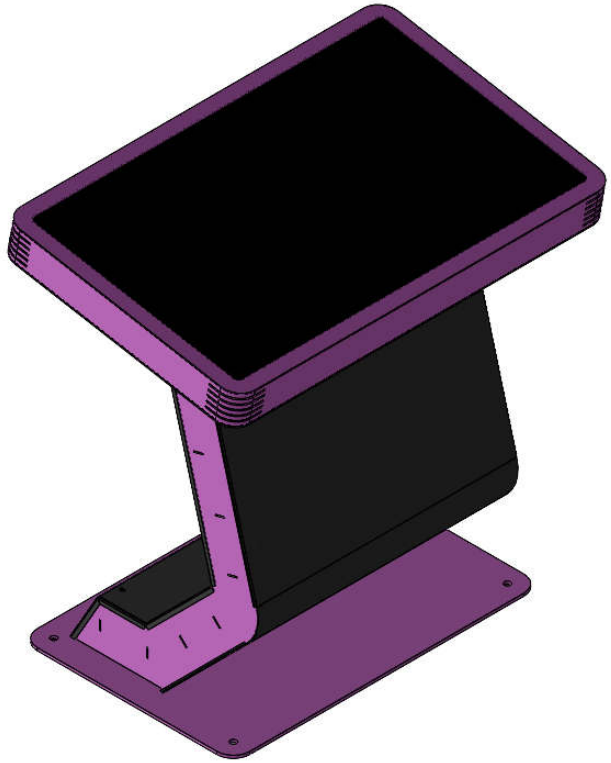

data / date	rev / ind	descrizione modifica / description modification	OPERATORE

GRADO di PRECISIONE (dimensioni in mm)		oltre 0,5 fino a 3 beyond 0,5 until 3	oltre 3 fino a 6 beyond 3 until 6	oltre 5 fino a 30 beyond 6 until 30	oltre 30 fino a 120 beyond 30 until 120	oltre 120 fino a 400 beyond 120 until 400	oltre 400 fino a 1000 beyond 400 until 1000	oltre 1000 fino a 2000 beyond 1000 until 2000	oltre 2000 fino a 4000 beyond 2000 until 4000
FINE / THIN	SCOSTAMENTI DEVIATIONS	± 0,05	± 0,05	± 0,1	± 0,15	± 0,2	± 0,3	± 0,5	-
MEDIA / MEDIUM		± 0,1	± 0,1	± 0,2	± 0,3	± 0,5	± 0,8	± 1,2	± 2
GROSSOLANA GROSSLY		± 0,2	± 0,3	± 0,5	± 0,8	± 1,2	± 2	± 3	± 4
MOLTO GROSSOLANA VERY GROSSLY			± 0,5	± 1	± 1,5	± 2,5	± 4	± 6	± 8

fino a 10 until 10	oltre 10 fino a 50 beyond 10 until 50	oltre 50 fino a 120 beyond 50 until 120	oltre 120 fino a 400 beyond 120 until 400	oltre 400 beyond 400
± 1°	± 0° 30'	± 0° 20'	± 0° 10'	± 0° 5'
± 1° 30'	± 1°	± 0° 30'	± 0° 15'	± 0° 10'
± 3°	± 2°	± 1°	± 0° 30'	± 0° 20'

data / date	disegnato / traced	peso / weight	TOLLERANZE GENERALI / GENERAL TOLERANCES: UNI EN 22768 (MEDIA)
16/02/2023	**DAMIANO GUAIATELLI**	64665.75 Kg	

MATERIALE / MATERIAL	SPESSORE / THICKNESS	TRATTAMENTI / TREATMENT	DESCRIZIONE / DESCRIPTION
	mm		

ARCOBALENO
SHEET METAL PROCESSING

A3

CODICE: Assieme-TOTEM-TAVOLO

MODIFICA / INDEX

A TERMINE DI LEGGE CI RISERVIAMO LA PROPRIETA' DI QUESTO DISEGNO CON DIVIETO DI RIPRODURLO O DI RENDERLO COMUNQUE NOTO A TERZI SENZA LA NOSTRA AUTORIZZAZIONE
THIS DRAWING IS EXCLUSIVE PROPERTY OF ARCOBALENO S.R.L. ALL RIGHTS RESERVED